版本				
區域	版本	描述	日期	批准

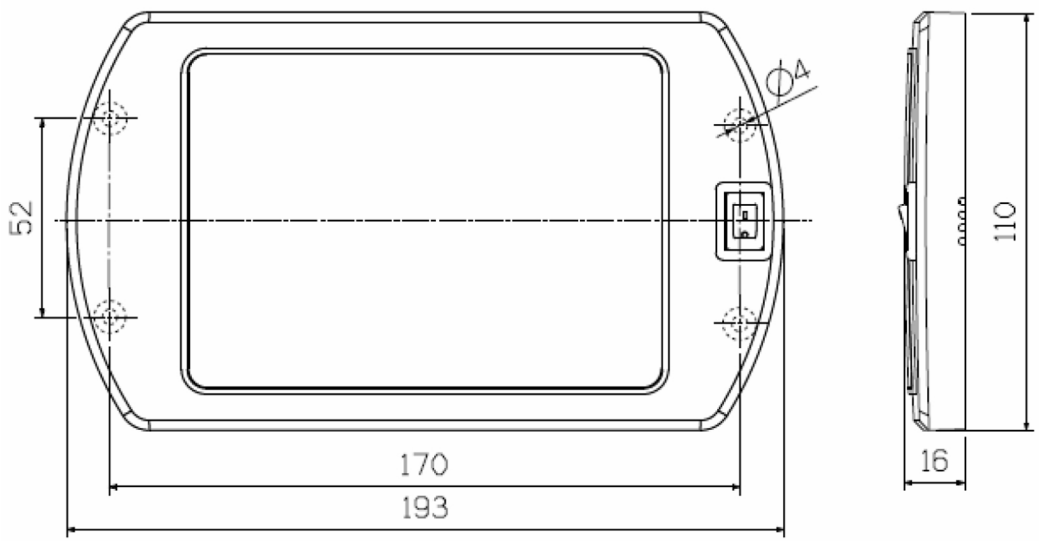

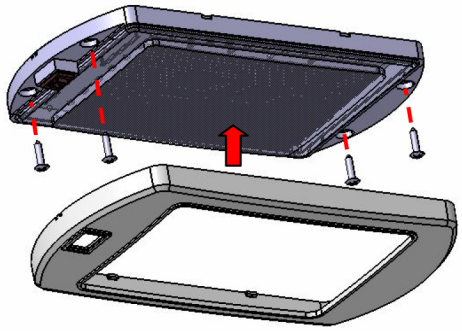

Step1 : Remove the lamp cover by hnd.

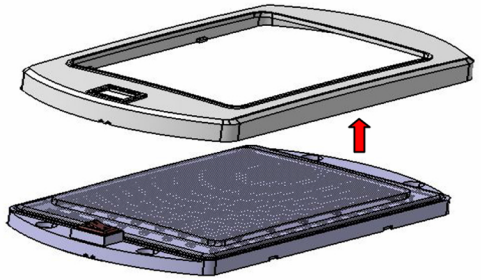

Step2 : Lock screws on the lamp base and tear off the protect film, then replace the lamp cover when done.

Note : 1. Voltage : 12VDC
2. Current : 460mA/Max. (5.5W) / 80mA/Max. (1W)
3. Rocker Switch / ABS White Housing
4. LED : 84pcs 3020 SMD LED(Cool white) +
12pcs 3020 SMD LED(Warm white)
5. Lens : fog PMMA
6. Size : 193mm(7.6”) / (L) x 110mm(4.33”) / (W) x 16mm(0.63”) / (H)
7. Fixed form : Surface mounted and screw mounted

單位均為毫米(mm)，除非另有規定尺寸 公差 X=±0.3 X.XX=±0.05 X.X=±0.1 X°=±0.1 第三角法	尺寸和公差符合ASME Y14.5M - 1994年 繪圖 審核 重量	豐信電機有限公司 FUNCTION ELECTRIC INC. 名稱 **LED Interior Lighting**
材料 SOILDWORKS 檔案名稱	規格 編號 **FE-KT-B12002** 版本 比例 日期 頁數 1 of 1	